■仕　様

テーブル直径	垂直時センタハイト	クランプトルク		許容最大空圧力	総減速比		最高回転速度		許容ワークイナーシャ	許容積載質量	最大ワーク径	製品質量
		回転軸	傾斜軸		回転軸	傾斜軸	回転軸	傾斜軸				
mm	mm	N·m	N·m	MPa			min^{-1}	min^{-1}	$kg·m^2$	kg	mm	kg
φ134	310	600	740	0.7	1/50	1/20	※1 80(75)	※2 70(50)	1.8	100	500	300

※1 ワークの偏心トルクが50Nm以上の場合、回転軸の最高回転速度は( )内の数値になります。
※2 ワーク質量が50kg以上の場合、傾斜軸の最高回転速度は( )内の数値になります。
※3 上記のクランプトルクは空圧0.5MPaでの値です。

■寸　法

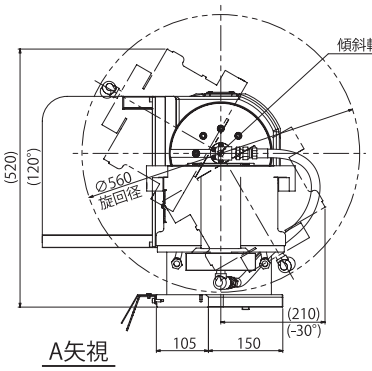

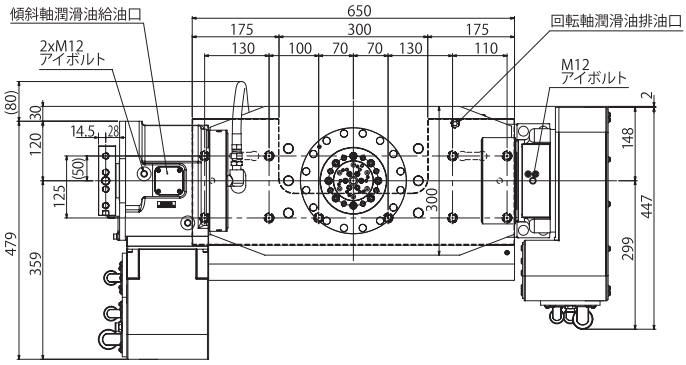

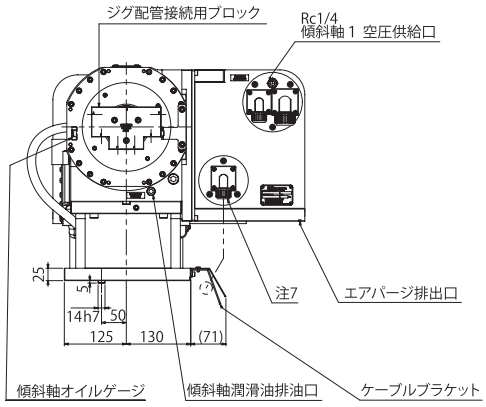

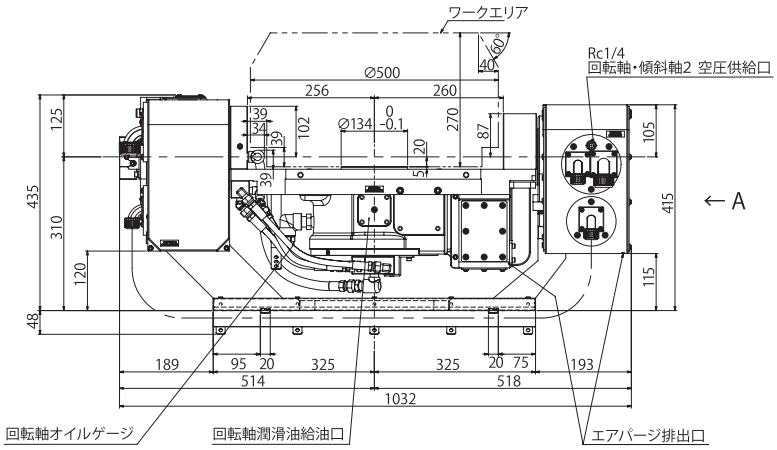

2軸付加仕様

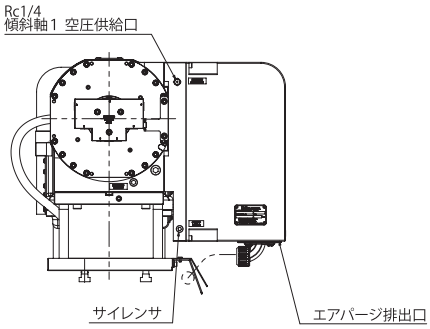

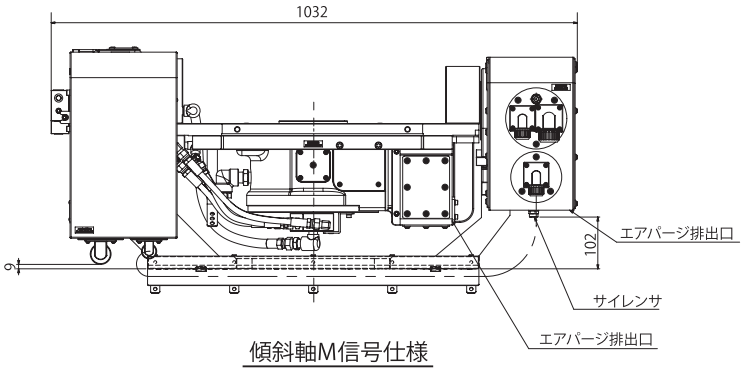

傾斜軸M信号仕様

キタガワ商品の技術情報はキタガワ・ウェブショールームで
https://prod.kiw.co.jp/exhibition/mtools/

kitagawa
https://www.kiw.co.jp　https://www.kitagawa.com　https://www.kitagawa.com.cn

株式会社 北川鉄工所　キタガワグローバルハンドカンパニー　〒726-8610 広島県府中市元町77-1 Tel.(0847)40-0561 Fax(0847)45-8911

●仕様・外観は改良のため、予告なく変更することがあります。
●カタログと実際の商品の色とは印刷の関係で多少異なる場合もあります。
●カタログ記載内容／令和5年3月

●本カタログ記載の商品は「外国為替及び外国貿易法」の「輸出貿易管理令」及び「外国為替令」の規制対象貨物です。同法に基づき、経済産業省大臣による輸出許可が必要となる場合がございます。日本国外へ持ち出される場合は、あらかじめ(株)北川鉄工所にご相談ください。